Avvitatori FEIN AccuTec per il settore industriale.

Precise avvitature nella produzione in serie.

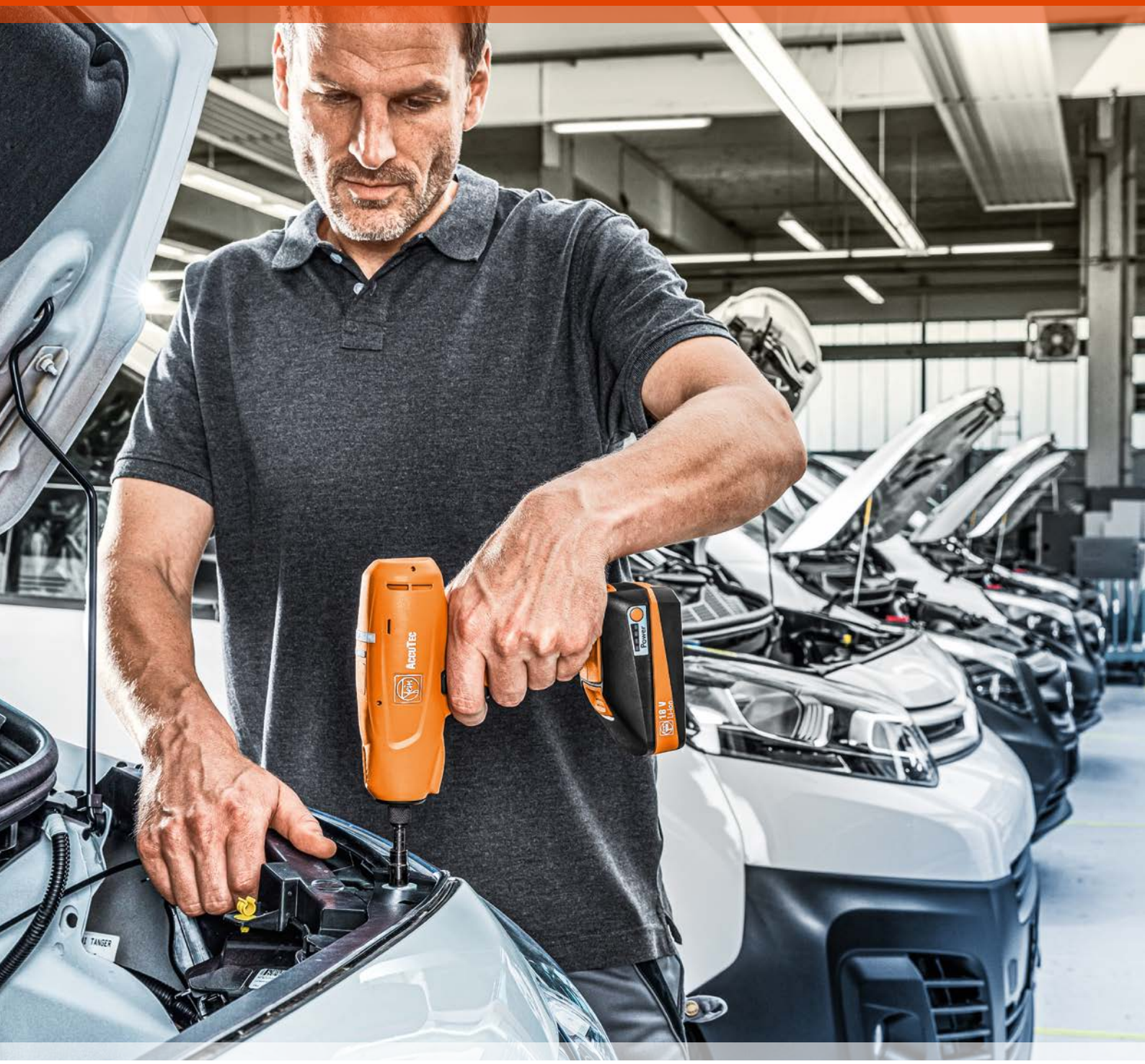

FEIN

LA PRECISIONE HA UN NOME.

Nel 1867 Wilhelm Emil Fein fondò un azienda per la produzione di apparecchi meccanici ed elettrici. Appena 30 anni dopo fu inventato il primo trapano elettrico manuale, posando così la prima pietra per lo sviluppo di elettroutensili d'alta qualità e di alta precisione che produciamo in Germania. Manteniamo sempre una priorità in primo piano: i rigidi requisiti dei nostri clienti.

Attraverso diverse pietre miliari abbiamo rivoluzionato la produzione in serie.

- 1986: Primo avvitatore AccuTec con giunto a stacco meccanico
- 2001: Primo utensile con motore EC senza spazzole brushless
- 2010: Introduzione della tecnologia agli ioni di litio per le batterie e l'avvitatura a doppio stadio
- 2013: Programmabilità su tutti i modelli AccuTec con software PC
- 2019: Tutti gli avvitatori AccuTec con slot della batteria MultiVolt da 12-18 V

Tecnologia avanzata made in Germany

Avvitatori FEIN AccuTec

Gli avvitatori FEIN AccuTec sono sviluppati in particolare per soddisfare le elevate esigenze della produzione industriale in serie. Essi offrono la massima precisione nelle avvitature in serie, un'elevatissima precisione in generale e un'enorme flessibilità. Possono essere regolati in continuo anche con coppie elevate per eseguire numerosi tipologie di serraggio.

Gli avvitatori FEIN AccuTec offrono numerosi vantaggi per l'impiego prolungato nel settore industriale:

- Eccellente ergonomia, peso contenuto e struttura compatta
- Massima funzionalità e semplice sistema di comando
- Avvitature di alta qualità con coppie di serraggio da 0,5 Nm a 60 Nm (coppia max. applicabile sotto carico)
- Numero dei giri regolabile in continuo

NOVITÀ

NOVITÀ

Avvitatore con impugnatura centrale

FEIN ACCUTEC ASM 18

Per avvitature fino a 12 Nm

L'avvitatore con impugnatura centrale FEIN AccuTec è stato progettato per soddisfare le più elevate esigenze in termini di velocità e precisione. Il numero dei giri motore regolato elettronicamente rimane costante sotto carico fino alla coppia di stacco. Nelle avvitature morbide, ciò si traduce in un risparmio di tempo. La batteria agli ioni di litio FEIN assicura un numero nettamente superiore di avvitature per singola carica della batteria e una maggiore durata d'impiego durante il montaggio.

Massima precisione
grazie alla frizione a stacco meccanico che consente di regolare con precisione la coppia in un ampio range di chiusura e lavorare sempre con la stessa precisione.

Massima sicurezza di processo
grazie alla segnalazione ottica e acustica delle avvitature (OK/NOK) e della capacità residua della batteria.

Design ergonomico e compatto
per ogni applicazione di avvitatura, anche in spazi ristretti o per lavorazioni sovratesta.

Compatibilità garantita
con tutte le batterie FEIN grazie allo slot della batteria FEIN MultiVolt (da 12 V a 18 V).

L'applicazione sotto controllo
grazie al LED luminoso.

Potente e duraturo
grazie al più potente motore EC della sua categoria – performante già ad un basso numero dei giri.

Scegliete l'avvitatore con impugnatura centrale più adatto

ASM 18-3 PC	0,5 – 3 Nm
ASM 18-8 PC	1 – 8 Nm
ASM 18-12 PC	4 – 12 Nm

Panoramica della serie ASM

	ASM 18-3 PC	ASM 18-8 PC	ASM 18-12 PC
Coppia di serraggio (Nm)	0,5 – 3	1 – 8	4 – 12
Range numero dei giri (1/min)	110 – 1200	110 – 1200	80 – 900
Numero dei giri da fabbrica (1/min)	600	600	450
Precisione (ripetibilità) (Cmk)	> 1,67 ± 10% (riferita a 6 Sigma) secondo ISO 5393 / VDI 2647		
Attacco MultiVolt (V)	12 – 18	12 – 18	12 – 18
Peso senza batteria (kg)	0,8	0,8	0,8
Attacco portautensile	1/4" (ISO 1173 – F 6,3)		
Regolazione della coppia	con speciale utensile di regolazione		
Fornitura	senza batteria, caricabatteria e utensile di regolazione		
Numero d'ordine	7 112 77 60 00 0	7 112 78 60 00 0	7 112 79 60 00 0

AccuTec
Li-Ion

Dotazione perfetta

Accessori per ASM 18

	Accessori	Compatibilità con	Numero d'ordine
	Guaina di protezione carcassa ASM 18	FEIN AccuTec ASM 18	3 21 74 028 01 0
	Adattatore di programmazione per PC	FEIN AccuTec con funzione PC	9 26 04 163 02 0
	Supporto avvitatore ASM / ASW	Tutti i modelli FEIN AccuTec ASW/ASM	3 21 26 012 01 0
	Utensile di regolazione coppia	Tutti i modelli FEIN AccuTec ASW/ASM	3 21 23 002 00 6

	Accessori	Cf.*	Numero d'ordine
	Anello di codifica (colori assortiti)	7	3 05 01 352 02 0
	Anello di codifica (nero)	10	3 05 01 352 01 0
	Anello di codifica (grigio)	10	3 05 01 353 01 0
	Anello di codifica (verde)	10	3 05 01 354 01 0
	Anello di codifica (blu)	10	3 05 01 355 01 0
	Anello di codifica (rosso)	10	3 05 01 356 01 0
	Anello di codifica (giallo)	10	3 05 01 358 01 0
	Anello di codifica (arancione)	10	3 05 01 357 01 0

*Cf. = confezione da

Avvitatore angolare a impugnatura diritta

FEIN ACCUTEC ASW 18

Per avvitature fino a 60Nm

Con il potente avvitatore angolare a impugnatura diritta FEIN AccuTec ASW 18 è possibile eseguire avvitature con coppie fino a 60 Nm in modo veloce e sicuro. Non soltanto i massimi valori della coppia e del numero dei giri sono considerevoli, ma possono essere anche regolati in un ampio campo di regolazione in base alle esigenze, consentendo così la massima flessibilità.

Potente e duraturo
grazie al più potente motore EC della sua categoria – performante già ad un basso numero dei giri.

Massima precisione
grazie alla frizione a stacco meccanica che consente di regolare con precisione la coppia in un ampio campo di serraggio e lavorare sempre con la stessa precisione.

Impiego in numerosi settori
grazie alla testa angolare regolabile per avvitature precise anche in punti di difficile accesso.

Compatto ed ergonomico
con un design studiato nei minimi dettagli per un'eccellente accessibilità e per lavorare senza affaticarsi.

Programmazione flessibile
regolazione ideale per ogni tipo di avvitatura con il software ParameterControl - gestibile sia in rotazione destra che sinistra.

Compatibilità garantita
con tutte le batterie FEIN, grazie allo slot della batteria FEIN MultiVolt (da 12 V a 18 V).

Scegliete l'avvitatore angolare a impugnatura diritta più adatto per la vostra applicazione:

ASW 18-6 PC	1,2 – 6 Nm
ASW 18-12 PC	3 – 12 Nm
ASW 18-18 PC	6 – 18 Nm
ASW 18-30 PC	12 – 30 Nm
ASW 18-45 PC	20 – 45 Nm
ASW 18-60 PC	25 – 60 Nm

Panoramica della serie ASW

	ASW 18-6 PC	ASW 18-12 PC	ASW 18-18 PC	ASW 18-30 PC	ASW 18-45 PC	ASW 18-60 PC
Coppia di serraggio (Nm)	1,2 – 6	3 – 12	6 – 18	12 – 30	20 – 45	25 – 60
Range numero dei giri (1/min)	100 - 1100	75 – 850	65 – 765	30 – 357	25 – 264	20 – 196
Numero dei giri da fabbrica (1/min)	570	430	375	180	130	100
Precisione (ripetibilità) (Cmk)	> 1,67 ± 10% (riferita a 6 Sigma) secondo ISO 5393 / VDI 2647					
Attacco MultiVolt (V)	12 – 18	12 – 18	12 – 18	18	18	18
Capacità batteria (Ah)	3 / 6	3 / 6	3 / 6	3 / 6	3 / 6	3 / 6
Peso senza batteria (kg)	1	1	1,2	1,5	1,65	1,65
Testina angolare *						
Fornitura	senza batteria, caricabatteria, utensile di regolazione e testa angolare					
Numero d'ordine	7 112 66 60 00 0	7 112 68 60 00 0	7 112 70 60 00 0	7 112 62 60 00 0	7 112 63 60 00 0	7 112 64 60 00 0

*I numeri si riferiscono alla testina angolare QuickIN (accessorio) adatta di cui nella tabella a pag. 12

Dotazione perfetta

Accessori e dati tecnici per il modello ASW 18

	Testa angolare QuickIN	Compatibilità con	Numero d'ordine
	Testina angolare fino a 12 Nm con esagono interno Quick-In	ASW 18-6 PC / ASW 18-12 PC	9 01 02 012 01 0
	Testina angolare fino a 12 Nm con quadro esterno da 3/8"	ASW 18-6 PC / ASW 18-12 PC	9 01 02 013 01 0
	Testina angolare fino a 12 Nm con quadro esterno da 1/4"	ASW 18-6 PC / ASW 18-12 PC	9 01 02 014 01 0
	Testina angolare fino a 45 Nm con quadro esterno da 3/8"	ASW 18-30 PC / ASW 18-45 PC	9 01 02 015 02 0
	Testina angolare fino a 60 Nm con quadro esterno da 1/2"	ASW 18-60 PC	9 01 02 016 02 0
	Testina angolare fino a 18 Nm con quadro esterno da 3/8"	ASW 18-18 PC	9 01 02 017 02 0
	Uscita diritta con esagono interno Quick-In	ASW 18-6 PC	9 01 06 001 02 0
	Uscita diritta con quadro esterno da 3/8"	ASW 18-6 PC	9 01 06 002 02 0
	Prolunga	ASW 18-6 PC / ASW 18-12 PC	6 42 03 004 01 0

	Accessori	Cf.*	Numero d'ordine
	Anello di codifica (colori assortiti)	7	3 05 01 352 02 0
	Anello di codifica (nero)	10	3 05 01 352 01 0
	Anello di codifica (grigio)	10	3 05 01 353 01 0
	Anello di codifica (verde)	10	3 05 01 354 01 0
	Anello di codifica (blu)	10	3 05 01 355 01 0
	Anello di codifica (rosso)	10	3 05 01 356 01 0
	Anello di codifica (giallo)	10	3 05 01 358 01 0
	Anello di codifica (arancione)	10	3 05 01 357 01 0

*Cf. = confezione da

	Accessori	Compatibilità con	Numero d'ordine
	Guaina di protezione carcassa ASW 18	FEIN AccuTec ASW 18	3 21 74 024 01 0
	Adattatore di programmazione per PC	tutti i modelli FEIN AccuTec ASW / ASM	9 26 04 163 02 0
	Supporto avvitatore ASM / ASW	tutti i modelli FEIN AccuTec ASW / ASM	3 21 26 012 01 0
	Guaina di protezione testina angolare 30 / 45 Nm*		3 21 74 022 01 0
	Guaina di protezione testina angolare 60 Nm*		3 21 74 021 01 0
	Guaina di protezione testina angolare fino a 12 Nm*		3 21 74 023 01 0
	Utensile di regolazione coppia	tutti i modelli FEIN AccuTec ASW / ASM	3 21 23 002 00 6
	Chiave a nasello (per fissaggio testina angolare)	ASW 18-18 / 30 / 45 / 60 PC	6 29 08 014 00 0
	Prolunga ASW 18	ASW 18-30 / 45 / 60 PC	6 42 03 005 01 0

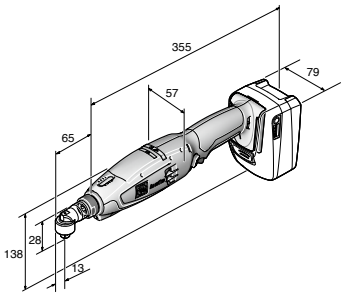

ASW 18-6 PC
ASW 18-12 PC

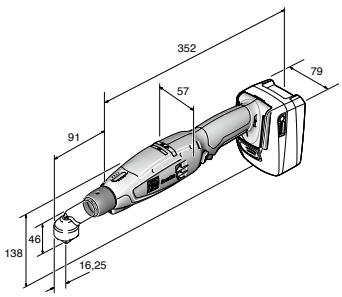

ASW 18-18 PC

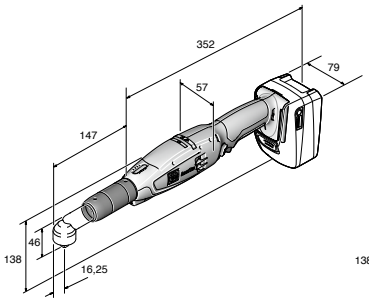

ASW 18-30 PC
ASW 18-45 PC

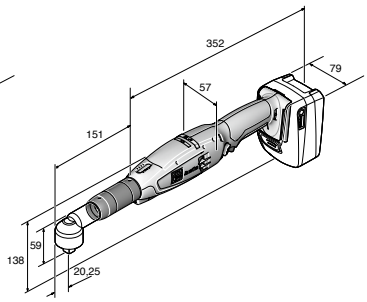

ASW 18-60 PC

Precisione per ogni tipo di avvitatura

FEIN AccuTec con ParameterControl

Per far fronte a lavori di montaggio sempre più complessi, FEIN offre soluzioni perfette per quasi tutti le tipologie di avvitatura.

Tramite parametri programmabili liberamente, quali angolo di rotazione, tempo, soglia della coppia, numero dei giri e senso di rotazione, è possibile impostare il comportamento di serraggio di ogni avvitatura fino a sette livelli di programma. Il monitoraggio costante dei parametri durante il processo di avvitatura assicura un alto grado di sicurezza. Ciò porta ad un significativo miglioramento della qualità e ad ottimizzare sensibilmente anche i processi nella produzione in serie.

Gli avvitatori FEIN AccuTec con ParameterControl sono quindi la scelta migliore anche dal punto di vista economico.

ParameterControl

Programmazione in tre passaggi

1. Scaricate il software ParameterControl da **www.fein.it**.

2. Collegate al computer l'adattatore di programmazione disponibile separatamente e avviate il programma.

3. Regolate ora l'avvitatore AccuTec in base alla tipologia di avvitatura necessaria.

L'adattatore di programmazione per tutti i modelli AccuTec ParameterControl.

I vostri vantaggi con il ParamaterControl:

- Maggiore sicurezza grazie al monitoraggio dei parametri
- Facile lettura dei dati della macchina (numero di serie, versione firmware, dati di manutenzione, contatore avvitature)
- Coppia di serraggio regolabile fino a 7 livelli di programmazione
- Ottimizzazione del processo grazie a criteri d'errore impostabili - per un processo di avvitatura sicuro
- Semplice e veloce parametrizzazione della macchina sugli stessi modelli grazie alla funzione di carica e di memoria trasferibile
- Quattro criteri di commutazione regolabili: angolo di rotazione, soglia della coppia, giunto meccanico, tempo
- Protezione della macchina da interventi indesiderati mediante password

Più potenza.
Più performance.

La FEIN SafetyCell Technology assicura una lunga durata, l'indicatore dello stato di carica segnala la carica residua della batteria.

Con le nuove batterie da 12 e 18 Volt con 3 e 6 Ah disponete di ancora più potenza. Grazie alla maggiore capacità è possibile lavorare il 20% più di prima. Inoltre, grazie alla più lunga durata, sono necessari meno cicli di carica, aumentando così la durata complessiva della batteria. Inoltre, le carcasse protette dalla polvere contribuiscono alla longevità delle batterie.

Selezionate la batteria adatta per il vostro impiego:

- Piccola e leggera: 3 Ah
- Efficiente: 6 Ah

Batterie	**Batteria Li-Ion 18 V/6 Ah**	**Batteria Li-Ion 18 V/3 Ah**	**Batteria Li-Ion 12 V/3 Ah**	**Batteria Li-Ion 12 V/6 Ah**
Modello	Ioni di litio	Ioni di litio	Ioni di litio	Ioni di litio
Tensione batteria (V)	18	18	12	12
Capacità (Ah)	6	3	3	6
Peso (kg)	700 g	450 g	250 g	450 g
Tempo di carica (min)**	38	26	26	38
Numero d'ordine (Cf*)	9 26 04 175 02 0 (1)	9 26 04 182 02 0 (1)	9 26 04 183 02 0 (1)	9 26 04 184 02 0 (1)
Numero d'ordine (Cf*)	9 26 04 175 03 0 (12)	9 26 04 182 03 0 (12)	9 26 04 183 03 0 (25)	9 26 04 184 03 0 (15)
Guaina protezione batteria	3 21 74 019 01 0	3 21 74 020 01 0	3 21 74 025 01 0	3 21 74 029 01 0
Per proteggere la superficie del pezzo in lavorazione				

*Cf. = confezione da

***Carica rapida fino all'80% della capacità max

Efficace protezione – FEIN SafetyCell Technology

Un cavo di comunicazione separato protegge in modo affidabile la batteria e l'utensile da eventuali danni causati da surriscaldamento, sovraccarichi e scarica profonda – per una maggiore durata ed efficienza di lavoro.

Caricabatteria rapido ALG 80

Tensione batteria:	12 V / 14 V / 18 V
Corrente di carica:	8 A
Peso:	650g
Numero d'ordine:	9 26 04 180 01 0

Pronta all'uso più rapidamente – il caricabatteria rapido ALG 80

Velocità di carica raddoppiata grazie all'elevata corrente di carica di 8 A e al processo di carica rapida FEIN.

18 V / 3 Ah
26 min.

18 V / 6 Ah
38 min.

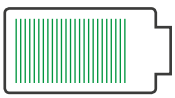

80% della capacità massima

Tutto sotto controllo:
Con il grande display a LED si ha lo stato di carica della batteria sempre sotto controllo.
Porta USB:
È possibile caricare anche altri dispositivi come smartphone e tablet.
Ricarica delicata:
Per una maggiore durata, la batteria viene caricata delicatamente fino alla fine con una corrente di carica ridotta.

Fein Italia S.r.l.
Via Dassori 29/1
16131 Genova
010 310921
info@fein.it
www.fein.it

4 014586 436715

Stampato in Germania. Tutti i dati e le immagini non sono vincolanti. Con riserva di modifiche tecniche. 1 88 31 798 04 0 08.19 IT

FEIN